JURA

1/4T

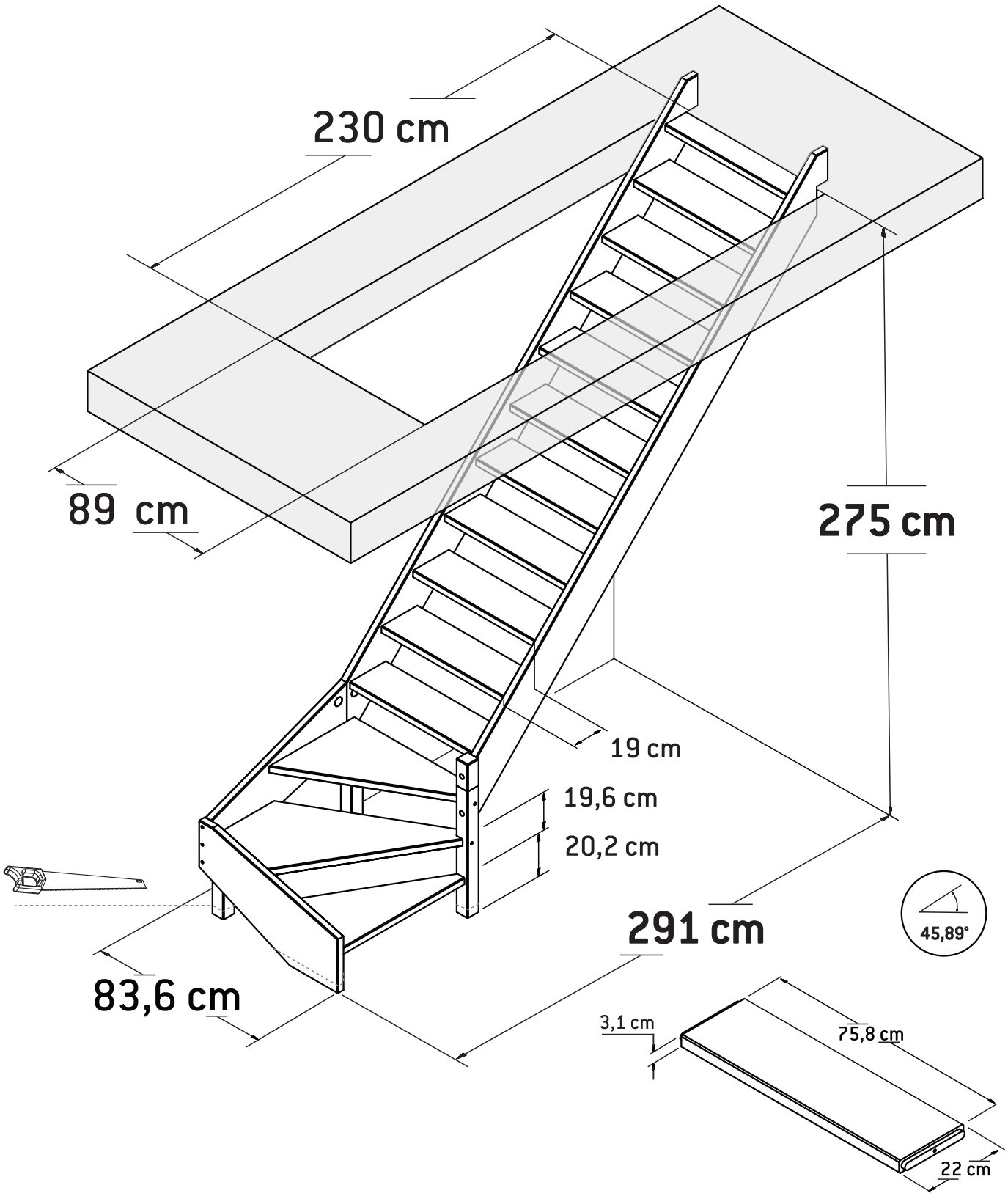

SOGEM Group

www.sogem-sa.com