100 CM

SOGEM Group
www.sogem-sa.com

PROVENCE

NOTICE DE MONTAGE À L'INTÉRIEUR. MONTAGEHANDLEIDING IN DE VERPAKKING. ASSEMBLY INSTRUCTIONS INSIDE. MONTAGEANLEITUNG IM PAKET. INSTRUÇÕES DE MONTAGEM DENTRO DA EMBALAGEM. INSTRUCCIONES DE MONTAJE DENTRO DEL EMBALAJE. ISTRUZIONI PER IL MONTAGGIO NELL'IMBALLAGIO. INSTRUCTIUNI DE MONTAJ ÎN INTERIORUL ETICHETEI.

CHÊNE. EIK. OAK. EICHE. CARVALHO. ROBLE. QUERCIA. STEJAR

ESCALIER EN CHÊNE. TRAP UIT EIK. OAK STAIRCASE. TREPPE AUS EICHE. ESCADA IN CARVALHO. ESCALERA DE ROBLE. SCALA IN QUERCIA. SCARA DE STEJAR

- (FR) PROVENCE GARDE CORPS TYPE "G" BAL. BOIS/ALU 100 CM
- (NL) PROVENCE BORSTWERING TYPE "G" BAL. HOUT/ALU 100 CM
- (GB) PROVENCE BALUSTRADE WOOD-ALU 2 POSTS + 5 PIPES 100 CM
- (DE) PROVENCE BRÜSTUNGSGELÄNDER TYPE "G" HOLZ/ALUMINIUM 100 CM
- (ES) PROVENCE GUARDACUERPOS TIPO "G" BAL. MADERA/ALU 100 CM
- (RO) PROVENCE BALUSTRADA LEMN/ALU 2 STÂLPI + 5 TUBURI 100 CM

Art. N° 60160278

5 400496 610977

SOGEM s.a. Rue Grimard 39 / 6061 • Montignies-sur-Sambre CHARLEROI - Belgium

170503

100 CM

01 x1	02 x1	03 x1	04 x5
70x70x1040	70x70x1040	079,5x29,5x960	016x960

05 x2	06 x8	07 x10	08 x8	09 x14	10 x2	11 x4
65x65x140	08x40	04,2x50	04x45	012x5	012x50	06x30

Tx10-30	Pz2	010 03	016 012		silicone		016x50

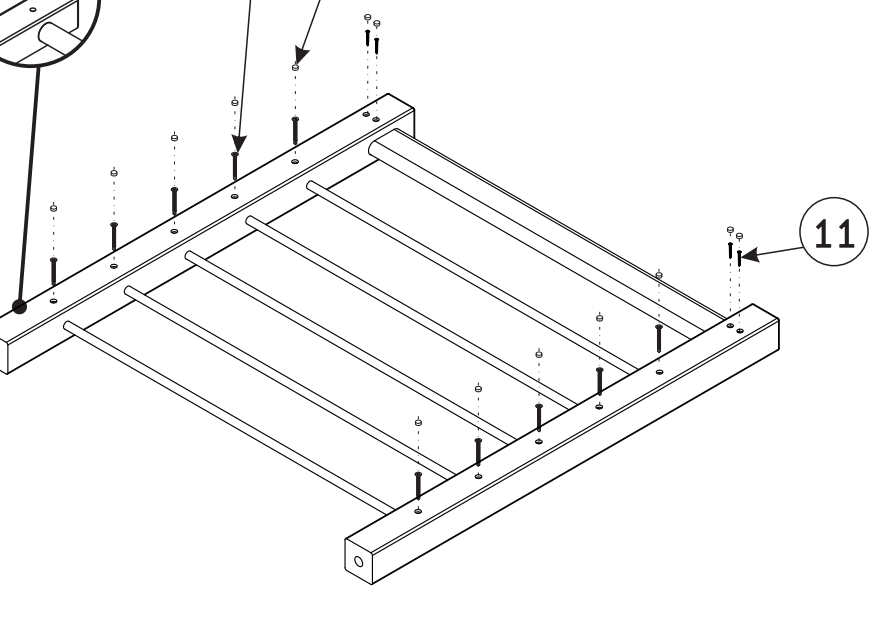

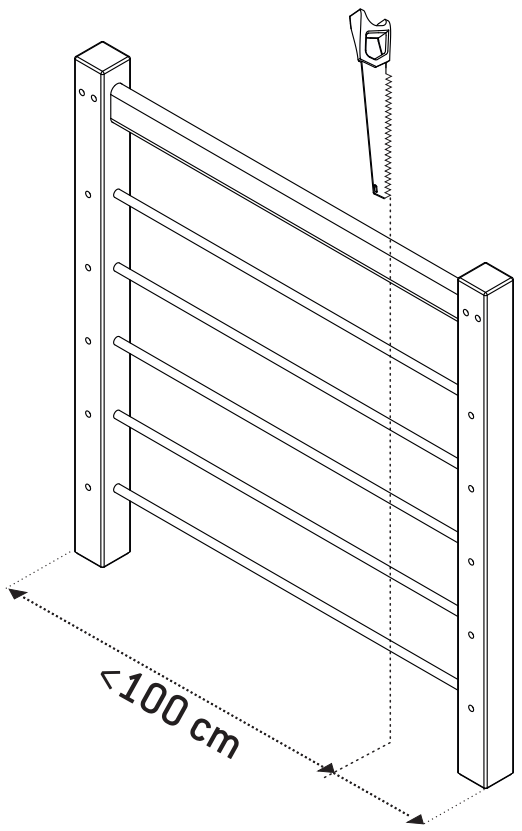

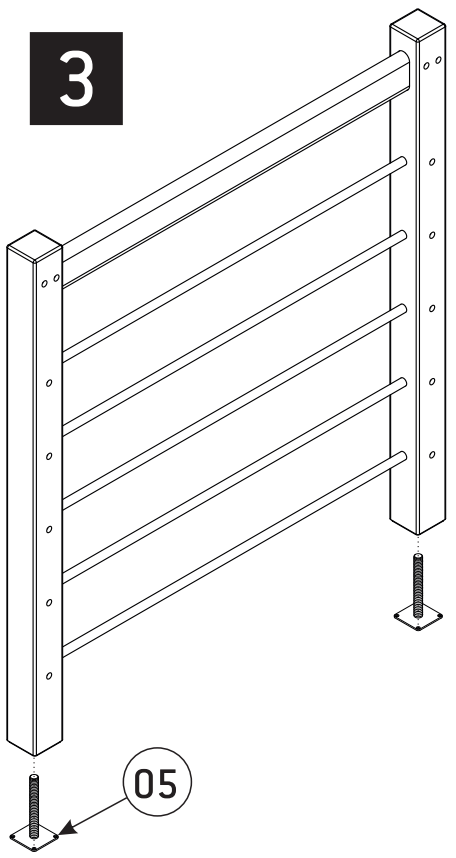

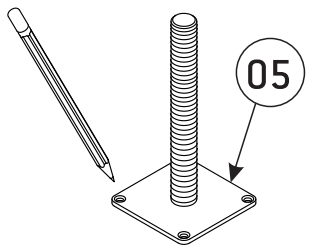

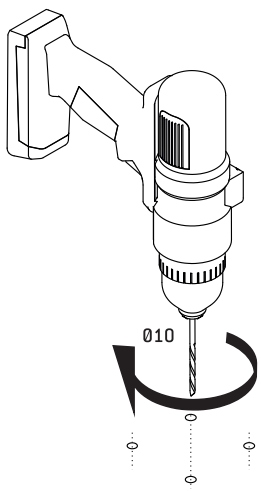

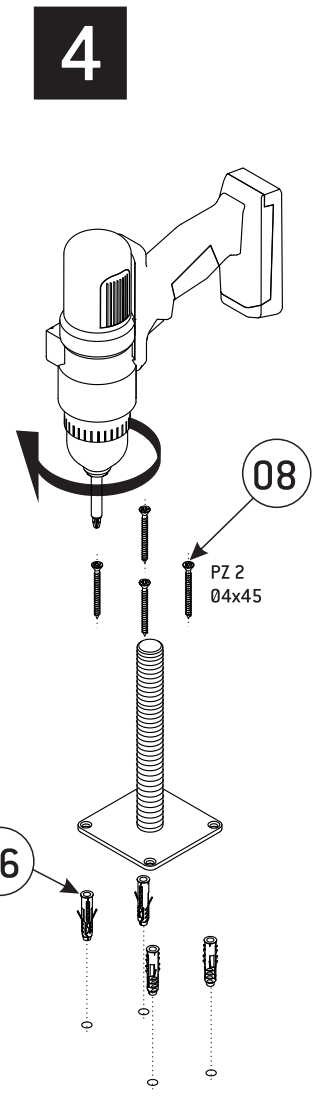

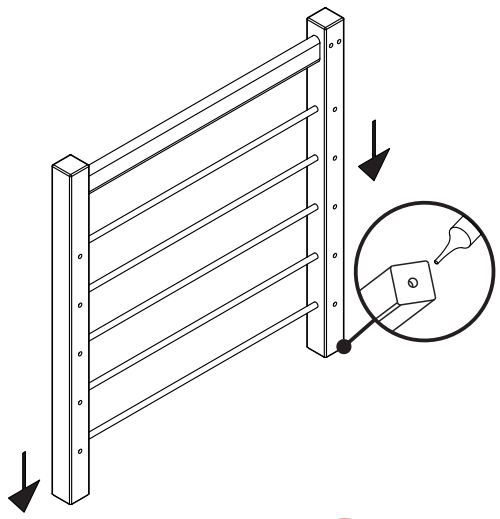

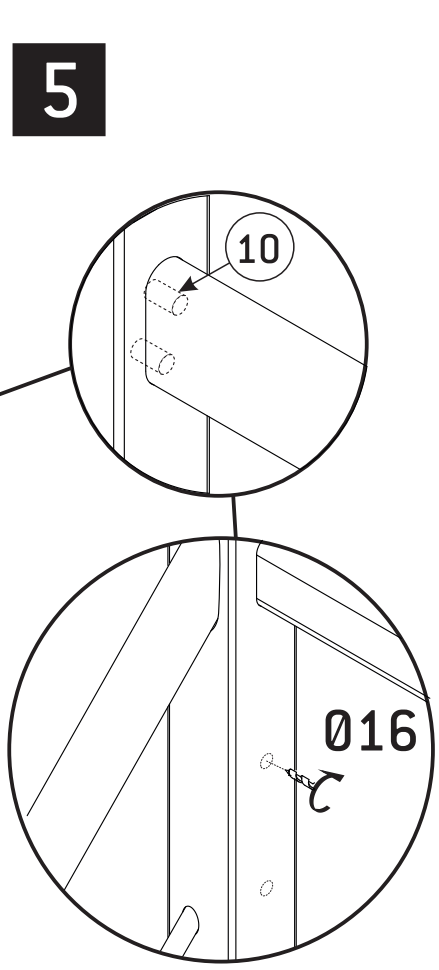

0305
2017