SOGEM Group

PROVENCE 1/4T

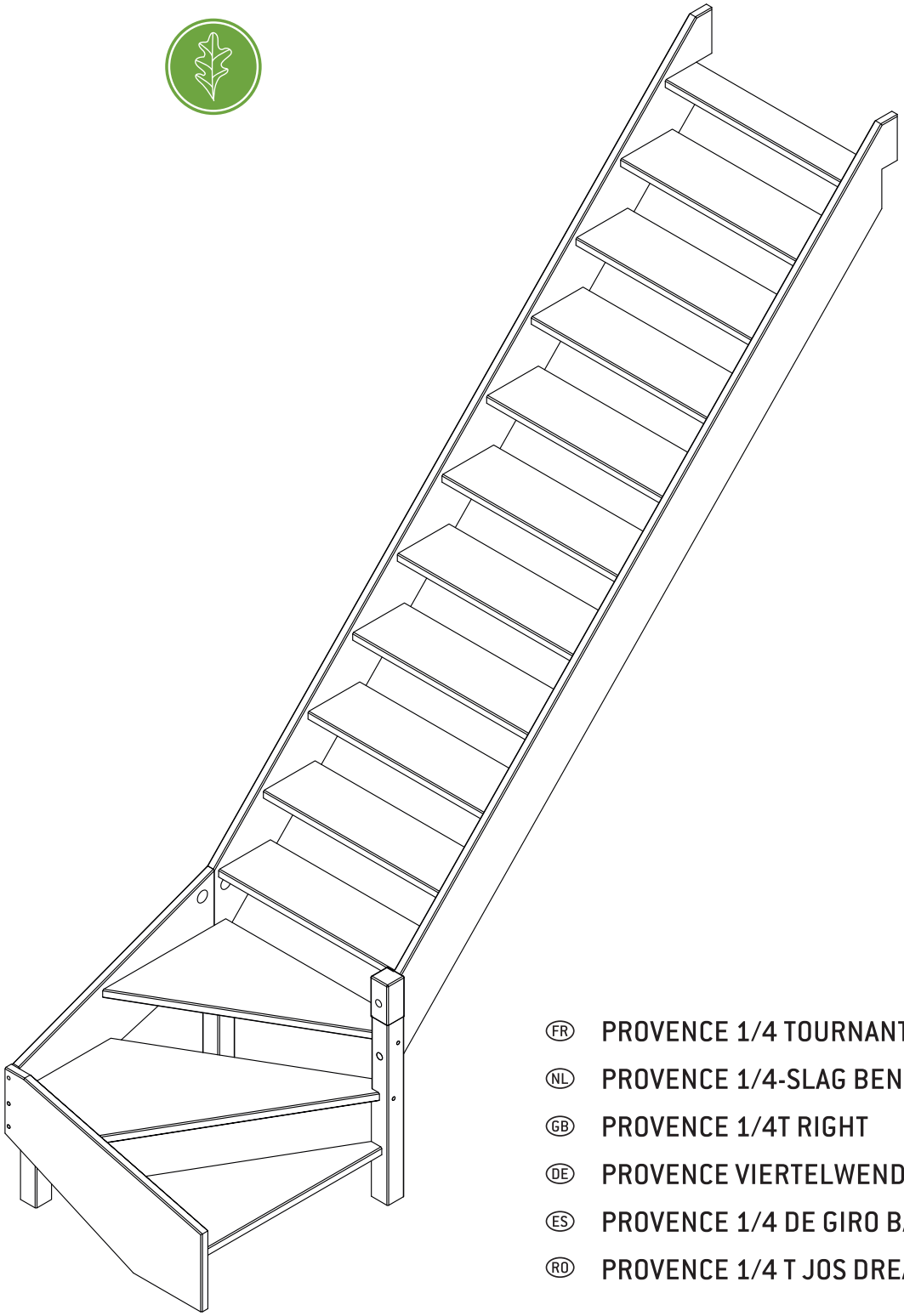

(FR) PROVENCE 1/4 TOURNANT BAS DROITE

(NL) PROVENCE 1/4-SLAG BENEDEN RECHTS

(GB) PROVENCE 1/4T RIGHT

(DE) PROVENCE VIERTELWENDELUNG UNTEN RECHTS

(ES) PROVENCE 1/4 DE GIRO BAJO DERECHA

(RO) PROVENCE 1/4 T JOS DREAPTA

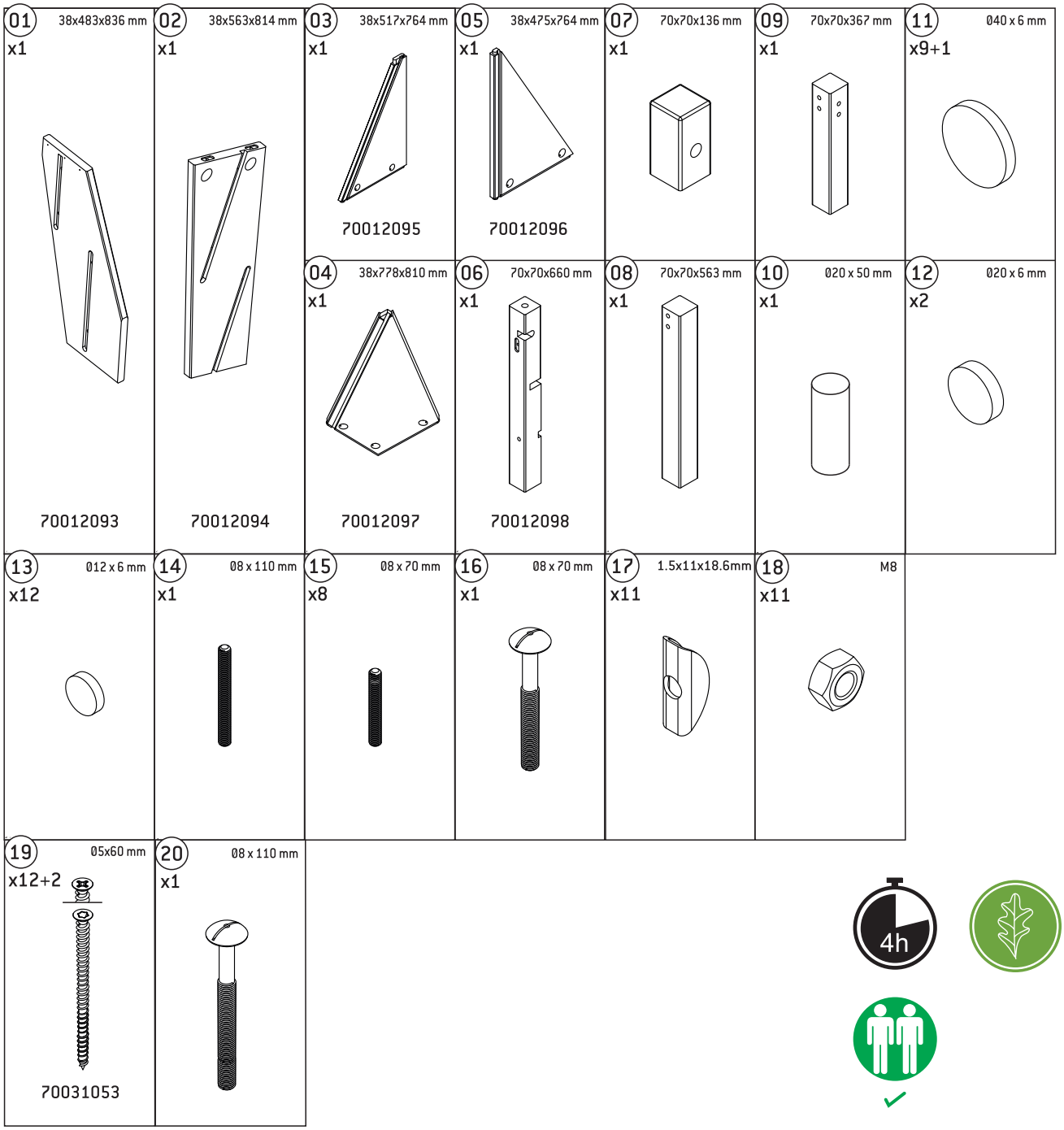
01 38x483x836 mm x1
70012093
02 38x563x814 mm x1
70012094
03 38x517x764 mm x1
70012095
05 38x475x764 mm x1
70012096
07 70x70x136 mm x1
09 70x70x367 mm x1
11 040 x 6 mm x9+1
04 38x778x810 mm x1
70012097
06 70x70x660 mm x1
70012098
08 70x70x563 mm x1
10 020 x 50 mm x1
12 020 x 6 mm x2
13 012 x 6 mm x12
14 08 x 110 mm x1
15 08 x 70 mm x8
16 08 x 70 mm x1
17 1.5x11x18.6mm x11
18 M8 x11
19 05x60 mm x12+2
70031053
20 08 x 110 mm x1
4h

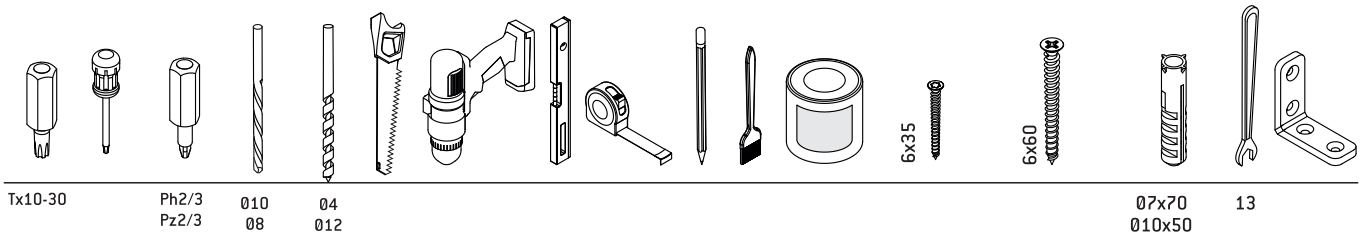
6x35
6x60
Tx10-30
Ph2/3
Pz2/3
010
08
04
012
07x70
010x50
13

1

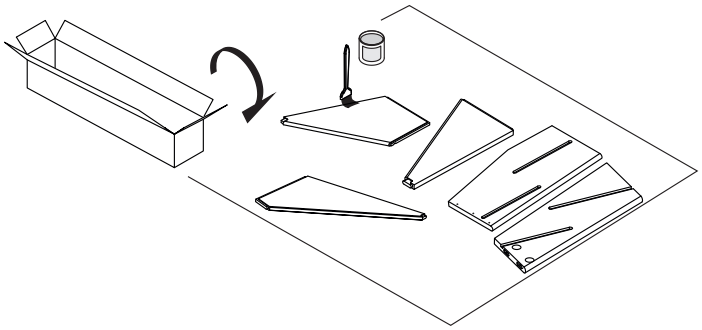

2

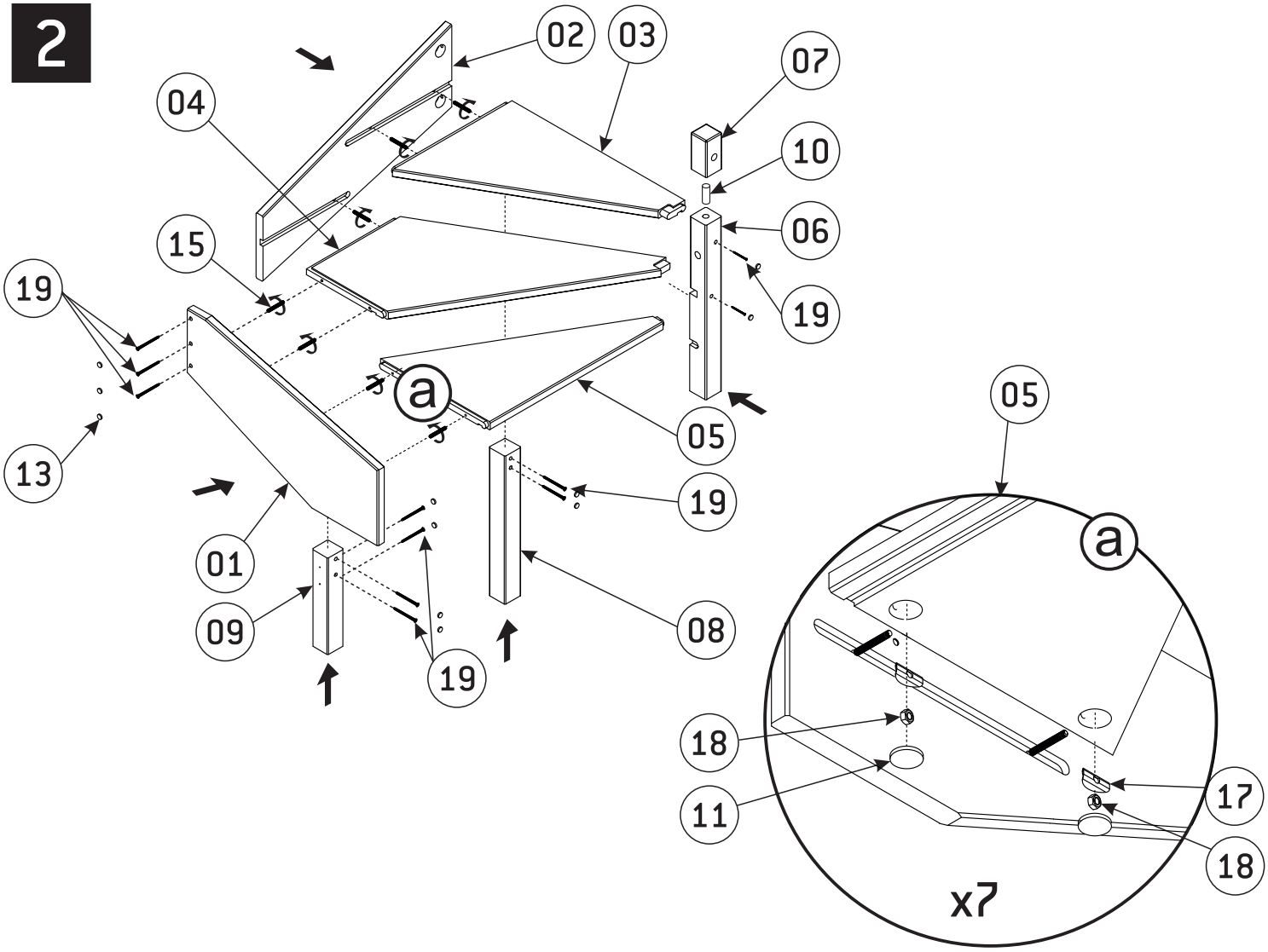

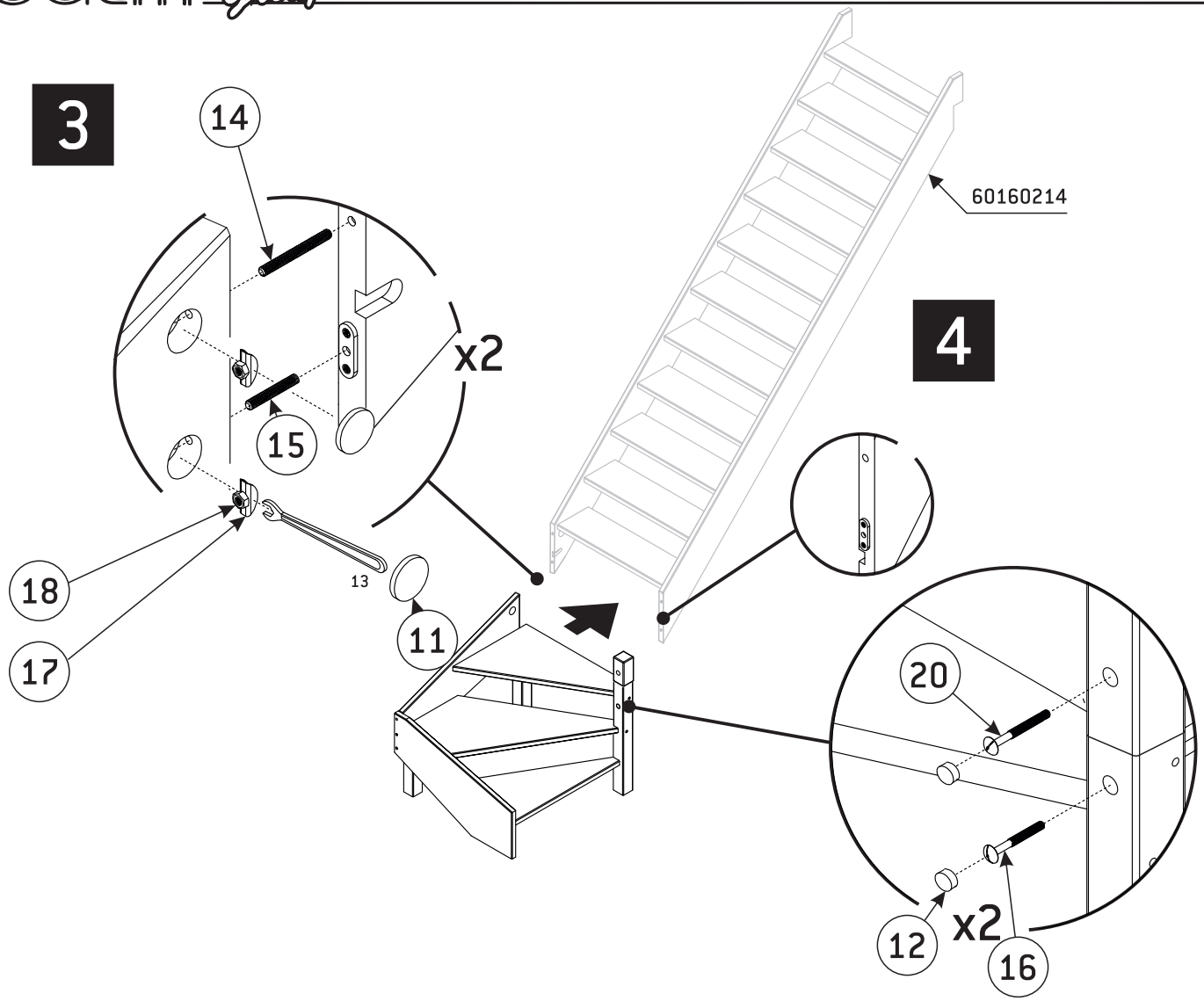
3
14
15
x2
18
17
13
11
60160214
4
20
12
x2
16

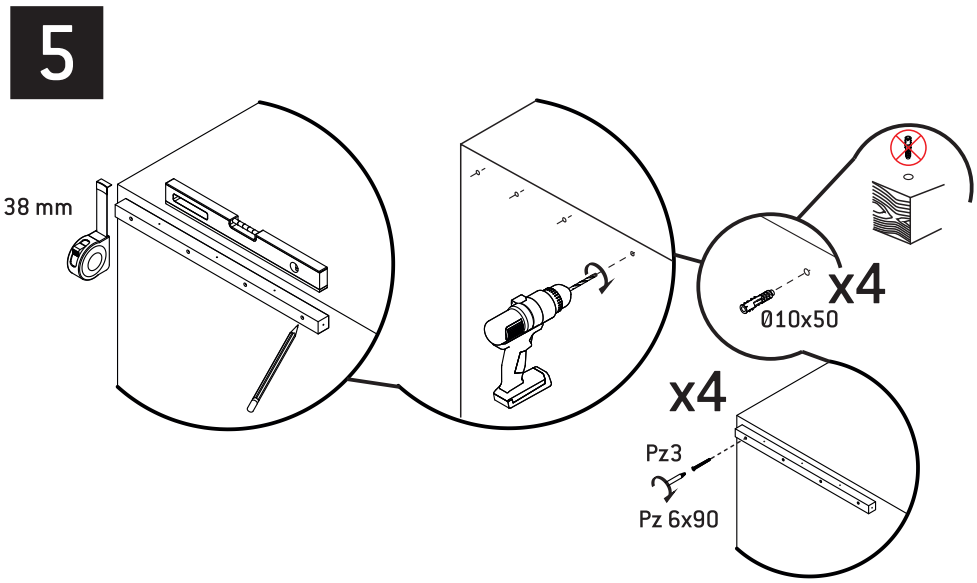
5
38 mm
x4
Ø10x50
x4
Pz3
Pz 6x90

6

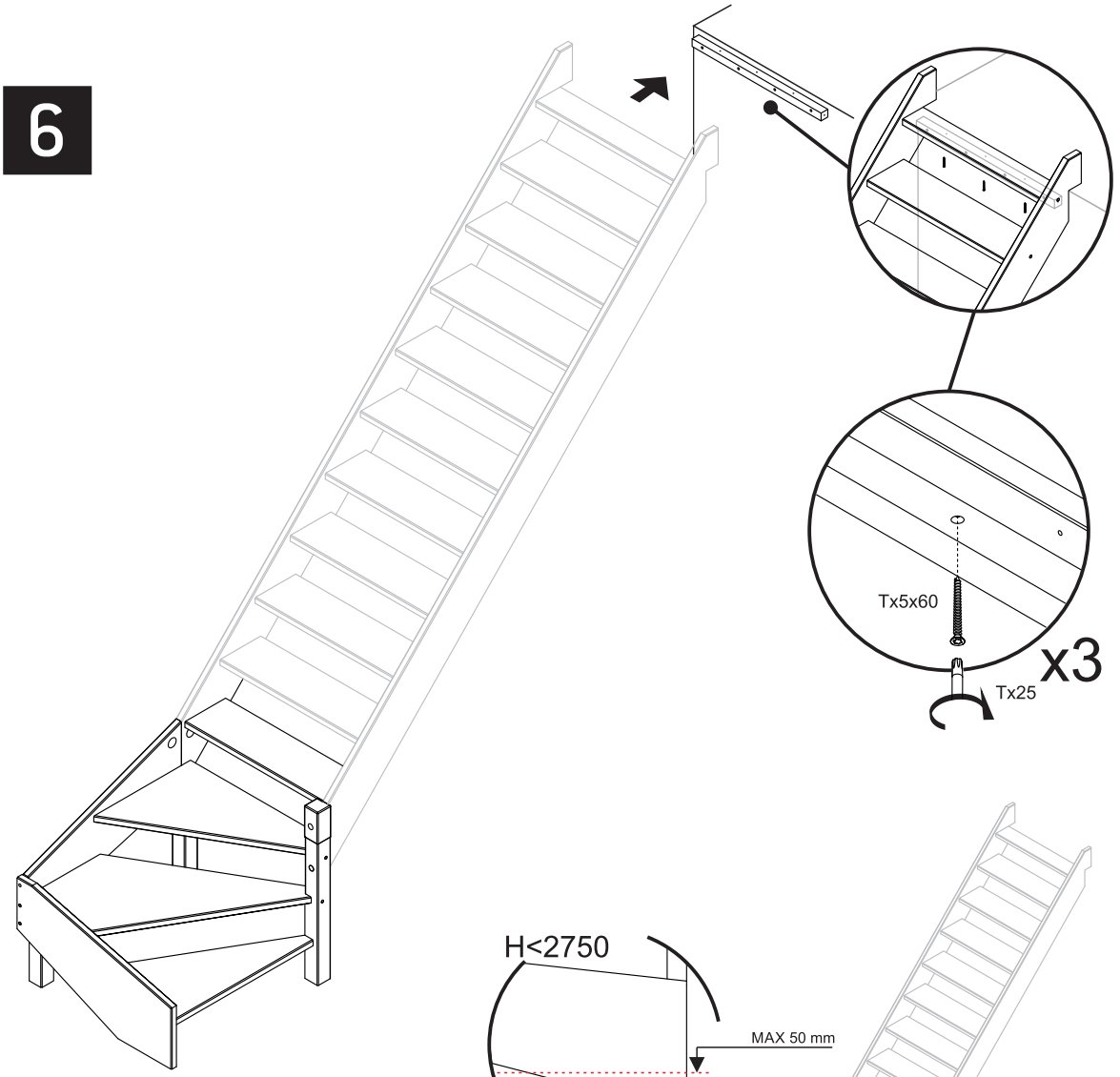

7

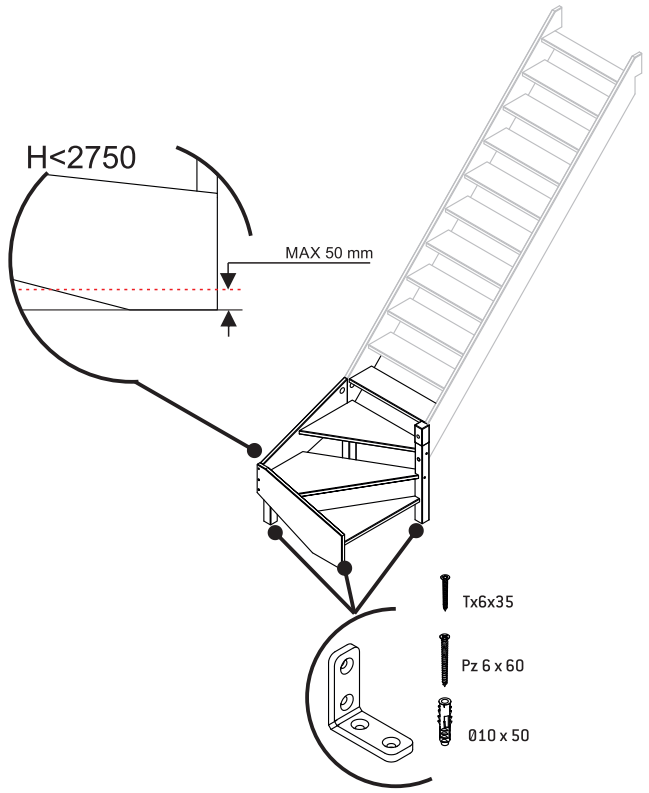

RUE GRIMARD,39 B-6061 MONTIGNIES-SUR-SAMBRE(CHARLEROI)-BELGIUM
TEL: +32/71/25.39.60 FAX: +32/71/25.39.72 E-MAIL: info@sogem-sa.com