KIT RONDO RAL 7037 SECUNDO

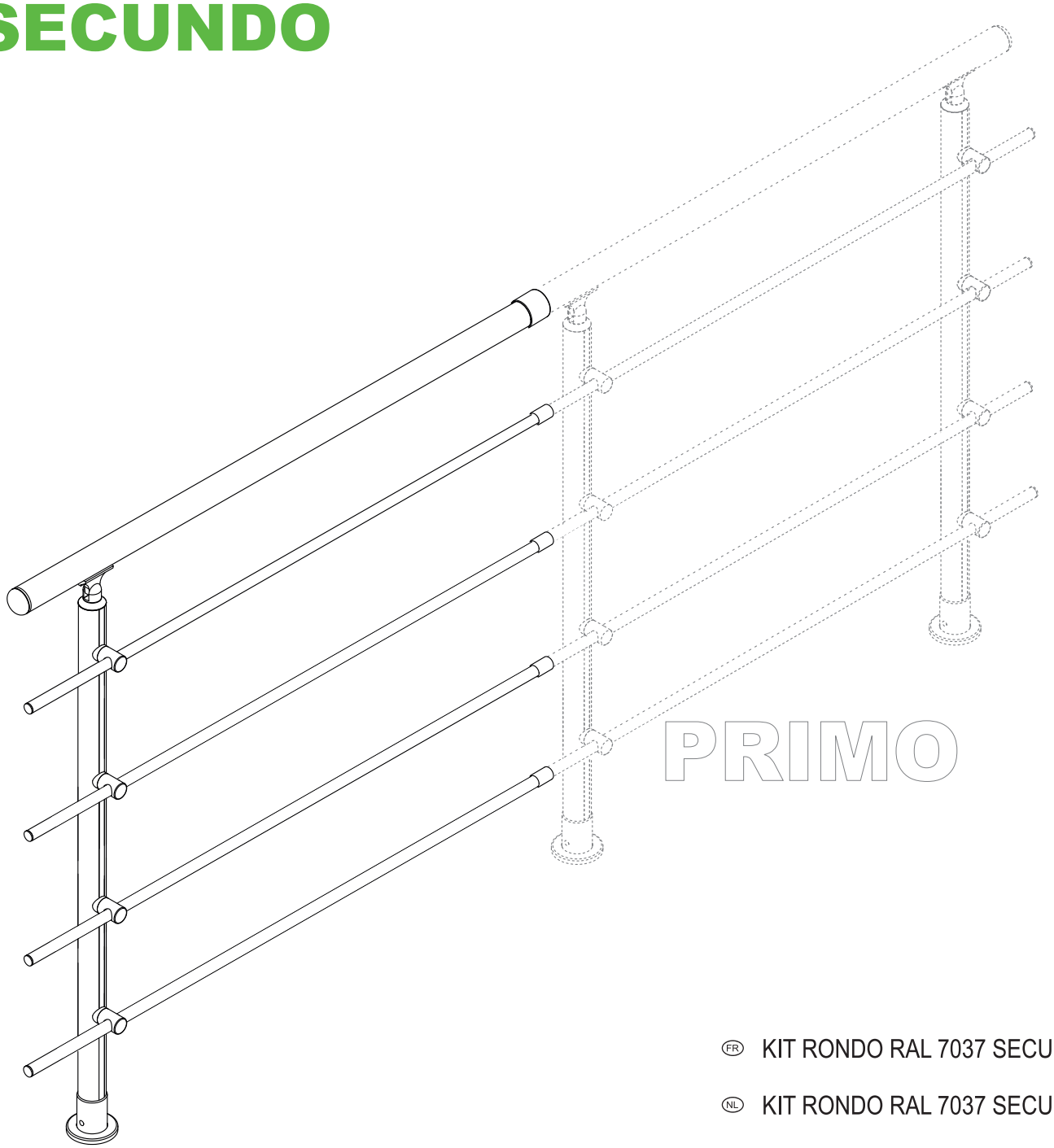

FR KIT RONDO RAL 7037 SECUNDO

NL KIT RONDO RAL 7037 SECUNDO

GB KIT RONDO RAL 7037 SECUNDO

DE KIT RONDO RAL 7037 SECUNDO

ES KIT RONDO RAL 7037 SECUNDO

RO KIT RONDO RAL 7037 SECUNDO

SOGEM Group

01 Ø40x960 x1	02 Ø40x1000 x1	03 Ø16x1000 x4	04 Ø72x46x70 x1	05 Ø16x12 x4	06 Ø40x13 x1
			07 Ø74x12 x1	08 Ø5,8x100 x4	09 M12 x 40 x1
10 Ø4.2x13 x4	11 M12xØ20x130 x1	12 Ø34,6x80 x1	13 Ø6x70 x4	14 Ø19x16,5x30 x4	15 Ø12x60 x4
16 Ø45xØ40,5x25 x1	17 Ø40x99x23 x1				

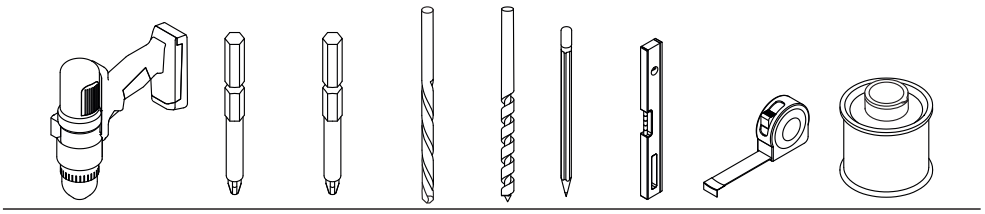

pz2 pz3 | ph2 | Ø16 Ø12 Ø3 | Ø5

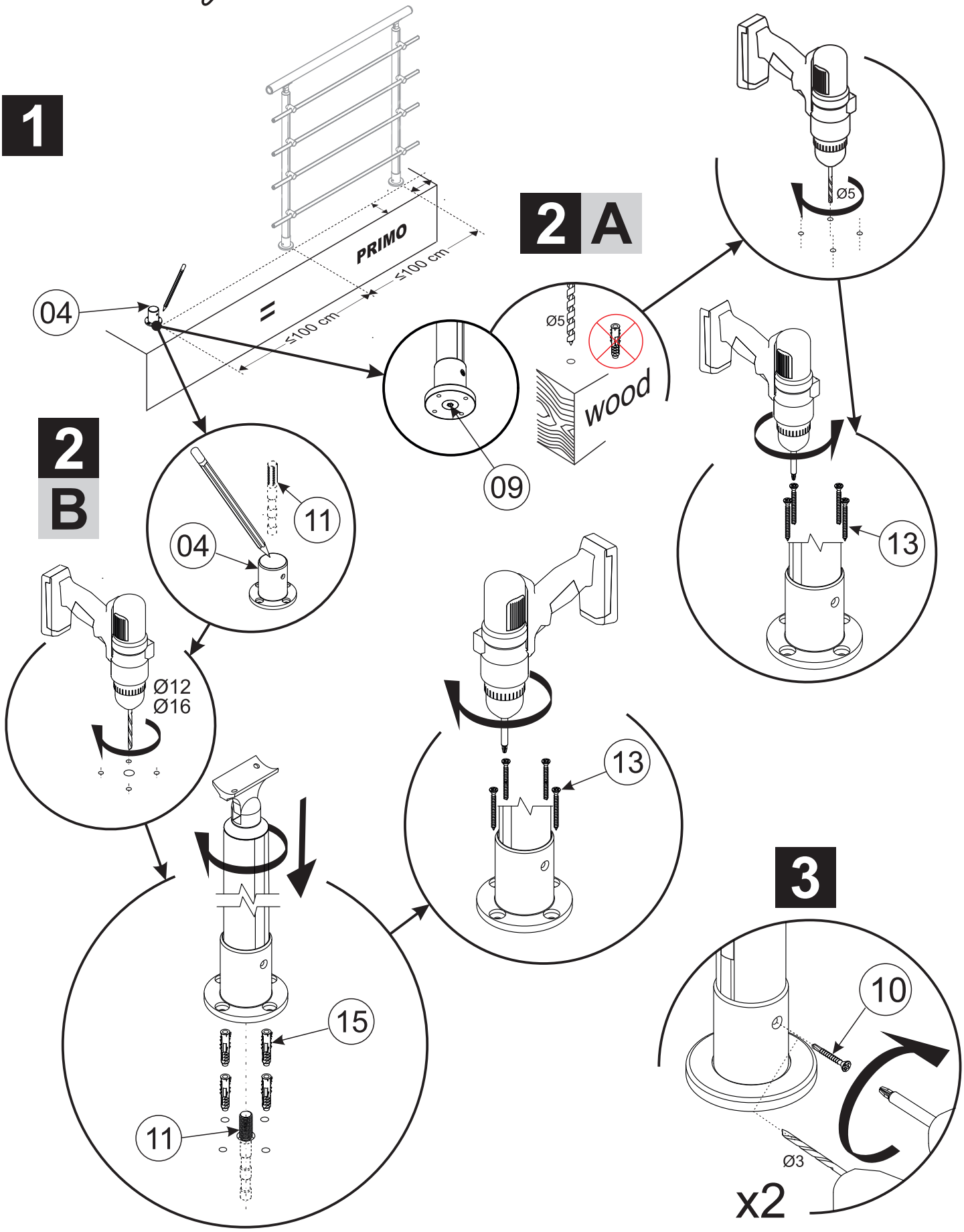
1
PRIMO
≤100 cm
≤100 cm
04
2 A
Ø5
wood
09
Ø5
2 B
11
04
13
Ø12
Ø16
13
3
10
Ø3
x2
15
11

4

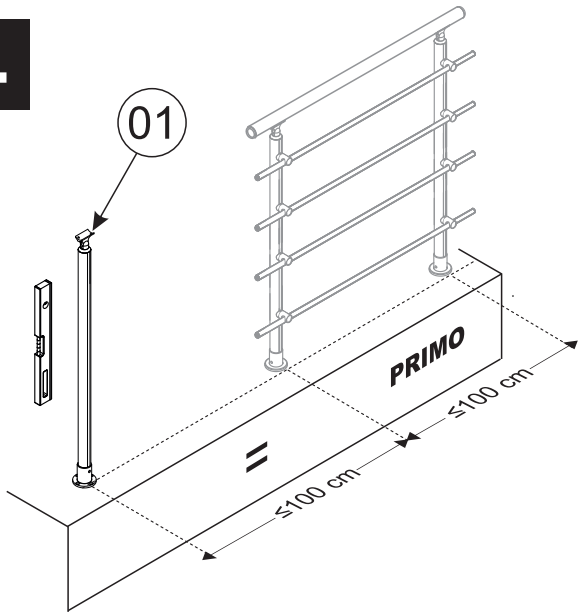
01
PRIMO
≤100 cm
≤100 cm

5

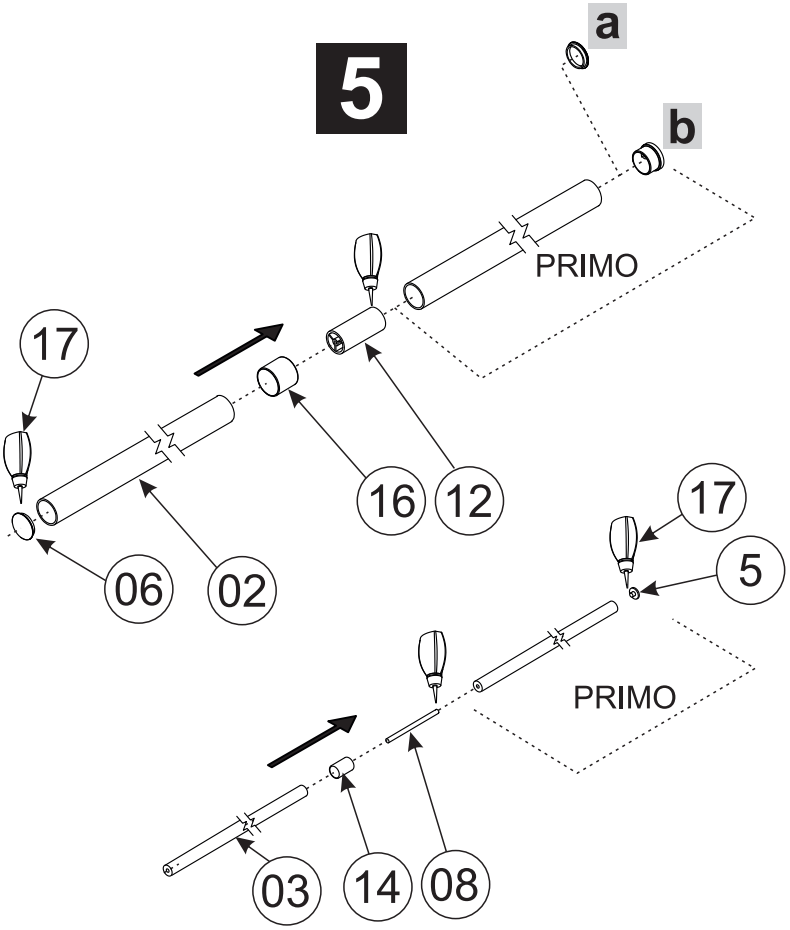
a
b
PRIMO
17
16
12
06
02
17
5
PRIMO
03
14
08

6

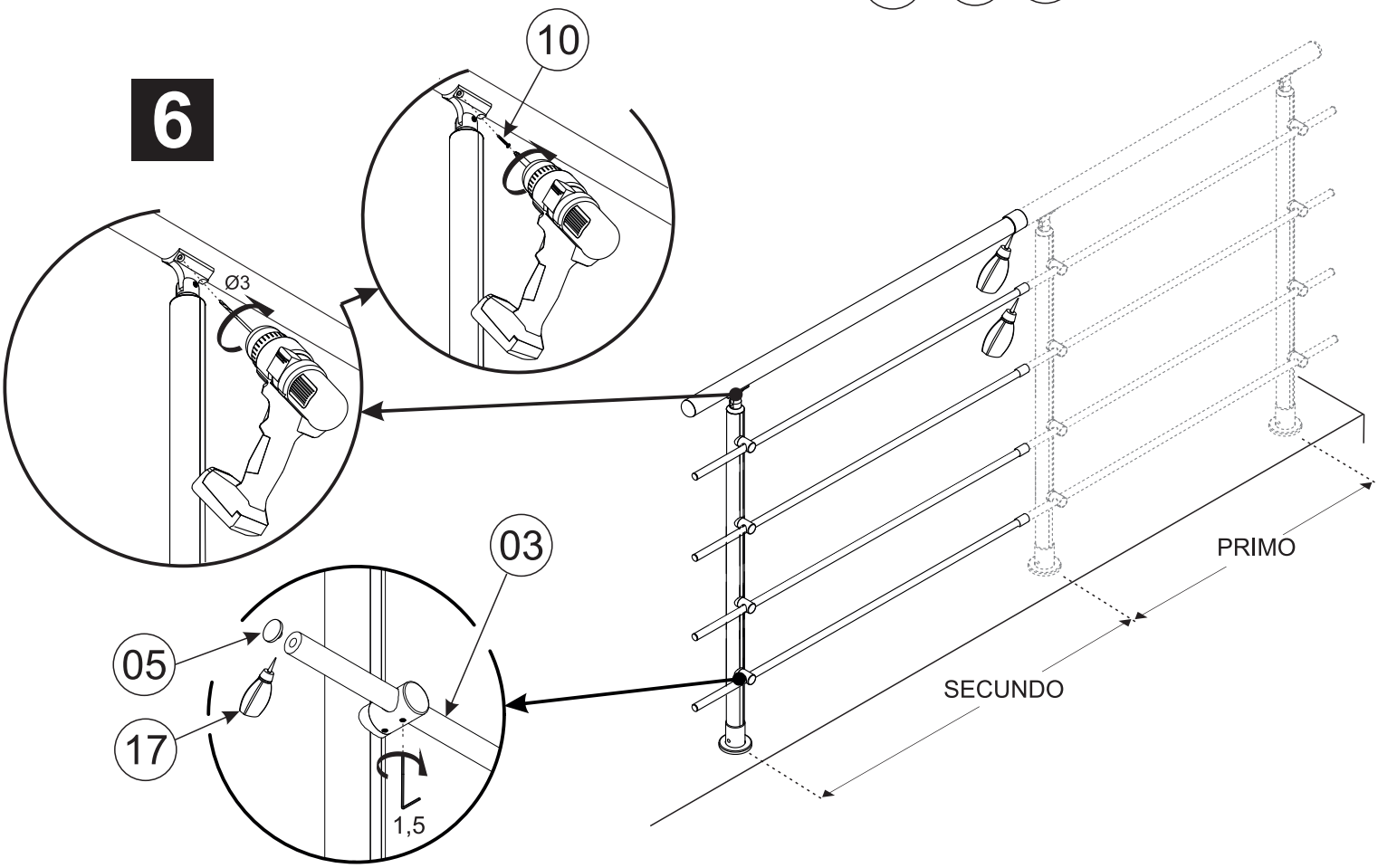
10
Ø3
03
05
17
1,5
PRIMO
SECUNDO